

GARÁŽOVÁ VRATA ROLLMATIC

NOVINKA. Rolovací vrata RollMatic T do výšky 4200 mm a šířky 6000 mm

HÖRMANN









Obsah

4 Proč zvolit značku Hörmann

14 Inspirace

20 Design, výbava, příslušenství

22 Provedení profilů a povrchy

24 Barvy a dekory

26 Rolovací garážová vrata RollMatic T

28 Rolovací garážová vrata RollMatic

32 Vrata se zajížděním pod strop RollMatic OD

36 Dodatečné vybavení

37 Vedlejší dveře

38 Příslušenství

40 Velikosti a montážní údaje

Odpovědnost po několik generací

Rodinná firma Hörmann má jako specialista na stavební prvky více než 90 let zkušeností. Vnímáme to jako závazek vůči současným a budoucím generacím. Právě proto pro nás hraje velmi důležitou roli ekologická odpovědnost. Proto vyvíjíme výrobky a procesy, které šetří zdroje a snižují emise.



„K DOBRÉMU JMÉNU JE TŘEBA SE DOPRACOVAT.“

August Hörmann

Zcela ve smyslu zakladatele společnosti je dnes značka Hörmann opravdovým příslibem kvality a více než 20 miliónů prodaných vrat, dveří, zárubní a pohonů ji řadí mezi nejúspěšnější evropské výrobce. Díky celoplošné mezinárodní prodejní a servisní síti je společnost Hörmann silným partnerem pro kvalitní stavební prvky.



SNIŽOVAT EMISE, ŠETŘIT ZDROJE. Jako rodinný podnik si uvědomujeme odpovědnost k příštím generacím. Strategií udržitelnosti společnosti Hörmann si klade za cíl snižovat a předcházet emisím skleníkových plynů. Abychom měli k dispozici spolehlivý podklad, každý rok provádíme výpočet uhlíkové stopy společnosti. Ve všech našich evropských výrobních závodech pokrýváme 100% naší celkové spotřeby elektřiny zelenou elektřinou pocházející z obnovitelných energií. Díky řadě opatření snižujeme naše emise a ročně tak ušetříme více než 75000 tun CO_2. Kromě toho podporujeme projekty na ochranu klimatu, čímž kompenzujeme emise CO_2. V současné době například kompenzujeme více než 550000 tun CO_2 za rok. To odpovídá emisím, které vznikají při nákupu, výrobě a distribuci výrobků Hörmann určených pro bytovou výstavbu. Našim zákazníkům nabízíme možnost aktivně se zapojit: Na přání mohou při koupi našich produktů v oblasti komerčních a průmyslových budov navíc přispět na projekty na ochranu klimatu.

ClimatePartner certifikovaný produkt
climate-id.com/XNEBKC

ClimatePartner certifikovaný produkt
climate-id.com/FYZNUF

Značková kvalita
Made in Germany

Rodinná firma Hörmann nabízí všechny důležité stavební prvky pro výstavbu a modernizaci od jednoho výrobce. Vyrábějí se ve vysoce specializovaných závodech podle nejnovějšího stavu techniky. Naši zaměstnanci navíc intenzivně pracují na nových výrobcích, neustálém dalším vývoji a zdokonalování detailů. Vznikají tak patenty a upevňuje se výhradní postavení na trhu.












Záruka 10 let[1)]

ZARUČENĚ DLOUHÁ ŽIVOTNOST. Společnost Hörmann sama vyvíjí a vyrábí všechny podstatné komponenty vrat a pohonů. Dlouhodobé testování za reálných podmínek zajišťuje produkci vyzrálých sériových výrobků v kvalitě Hörmann. Z tohoto důvodu a díky zajištění kvality bez kompromisů získáte od společnosti Hörmann záruku 10 let na všechna rolovací garážová vrata RollMatic, RollMatic T a garážová vrata se zajížděním pod strop RollMatic OD a také 5 let na pohony Hörmann [1)].

[1)] Podrobné záruční podmínky najdete na stránce: www.hormann.cz

Jen u firmy Hörmann

Rolovací garážová vrata s technikou tažné pružiny

SPOLEHLIVÉ VYVÁŽENÍ HMOTNOSTI. Systém vyvážení hmotnosti [2)] integrovaný ve vodicích kolejnicích podporuje pohon při otevírání, resp. zavírání vrat a šetří mechaniku pohonu. Vícenásobné sady pružin a dvojitá drátěná lana zajišťují křídlo vrat v každé poloze před zřícením. V případě nouzového otevření lze vrata snadno obsluhovat ručně. U rolovacích vrat k tomu není nutná ruční klika [2)].

[2)] Ne u rolovacích garážových vrat RollMatic T

Patentovaná technika tažné pružiny se systémem Pružina v pružině u rolovacích garážových vrat RollMatic



Univerzálně použitelné

Rolovací vrata a vrata se zajížděním pod strop se otevírají svisle a poskytují maximální místo v garáži a před ní. Tvar otvoru garáže nehraje při montáži žádnou roli, ať už je pravoúhlý, zkosený, se segmentovým nebo kruhovým obloukem. V případě montážních situací s malým bočním ostěním obdržíte RollMatic také jako venkovní rolovací vrata k montáži před otvorem garáže.





ROLOVACÍ GARÁŽOVÁ VRATA ROLLMATIC T.
Cenově výhodná rolovací garážová vrata s výkonným trubkovým pohonem vytváří více místa v garáži a před ní. Plášť vrat je veden přes vodicí kladku a náběhový trychtýř a přesvědčí tichým chodem vrat.

➔ Další informace najdete od strany 30.



ROLOVACÍ GARÁŽOVÁ VRATA ROLLMATIC.
Kompaktní rolovací vrata RollMatic jsou tou nejlepší volbou, pokud má stropní část garáže zůstat volná, nebo pokud je garáž pro vrata se zajížděním pod strop nebo sekční vrata příliš malá. Plášť rolovacích vrat se kompaktně navíjí do překladu otvoru vrat a stropní část můžete využít pro instalaci svítidel nebo jako další úložný prostor.

➔ Další informace najdete od strany 26.



VRATA SE ZAJÍŽDĚNÍM POD STROP ROLLMATIC OD. Do garáží s velmi malým překladem jsou obzvlášť vhodná prostorově úsporná vrata se zajížděním pod strop. Plášť vrat je veden přes úzké vodicí kolejnice na stropě. Díky prostorově úsporné boční montáži pohonu vyžadují vrata RollMatic OD potřebný prostor u překladu pouze 60 mm.

➔ Další informace najdete od strany 32.

Trvale estetický vzhled vrat

Pravidelné otevírání způsobuje u každých rolovacích vrat konstrukčně podmíněné stopy na plášti vrat. Kromě vysoce kvalitní povrchové úpravy, inovativních řešení, jako jsou speciální vrstvové kroužky, poloha vodicí kladky a volitelný DuraBelt snižují tyto stopy na minimum. Můžete se tak dlouho radovat z estetického vzhledu vrat.



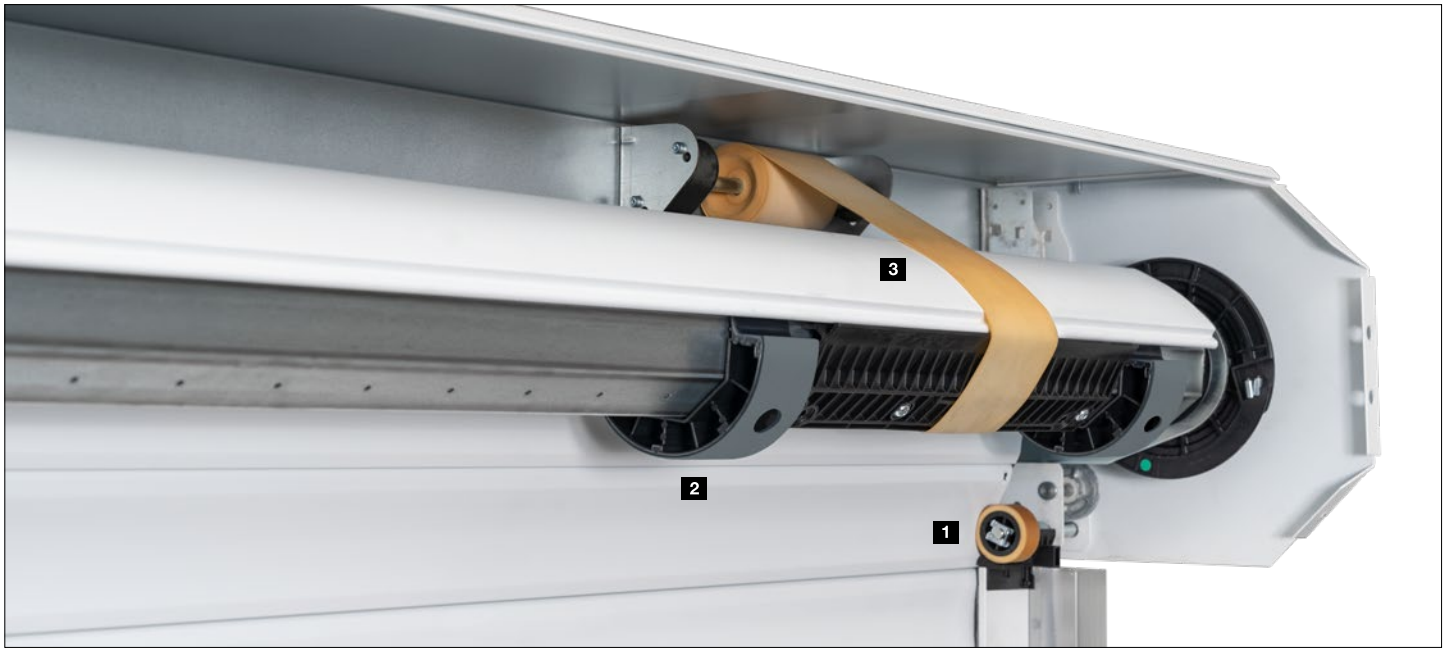

Jen u firmy Hörmann

Oděruvzdorné vrstvené kroužky pro rolovací vrata

STANDARDNĚ MÉNĚ STOP PO OPOTŘEBENÍ CHODEM. Vodicí kladky 1, které vedou plášť vrat nad vodicími kolejnicemi, jsou umístěné tak, aby konstrukčně podmíněné stopy po opotřebení chodem mohly vznikat pouze v méně viditelné části za vodicí kolejnicí. U rolovacích vrat RollMatic a RollMatic T od šířky vrat 3000 mm minimalizují otěruvzdorné kroužky vrstvy s flockovaným povrchem také stopy po 2 na vnitřní straně horních profilů.

Jen u firmy Hörmann

DuraBelt

DOPLŇUJÍCÍ OCHRANA POVRCHU. Vlivem znečištění mohou na plášti vrat při navíjení vzniknout lehké škrábance. Jednotka DuraBelt 3 je výrazně redukuje. Při navíjení se mezi jednotlivé vrstvy pláště vrat vkládá více pásů, takže profily se dostanou do kontaktu jen minimálně. Volitelný pás DuraBelt je k dispozici pro téměř všechna rolovací garážová vrata RollMatic a lze jej také dodatečně namontovat.

➔ Podívejte se na krátký film na YouTube nebo na stránkách www.hormann.cz/medialni-centrum

Inteligentní komfort obsluhy

Ovládejte pohony garážových a vjezdových vrat, pohony dveří, domovní zámky, osvětlení a další zařízení jednoduše, bezpečně a pohodlně pomocí dálkového ovladače, bezdrátového tlačítka nebo chytrého telefonu. Všechny pohony, přijímače a ovládací prvky vybavené bezdrátovou technologií BiSecur jsou navzájem na 100% kompatibilní.



BiSecur

Jen u firmy Hörmann

CERTIFIKOVANÁ BEZPEČNOST. Obousměrné dálkové ovládání BiSecur se zvlášť bezpečnou metodou šifrování a stabilním dosahem bez rušení vám dává jistotu, že nikdo cizí nemůže zkopírovat váš kód dálkového ovládání. Potvrzují to také bezpečnostní experti Ruhrské univerzity v Bochumi a nezávislé zkušební instituce.

➔ Podívejte se na krátký film na YouTube nebo na stránkách www.hormann.cz/medialni-centrum

INTELIGENTNÍ TECHNOLOGIE. Pohony Hörmann vás přesvědčí větším komfortem, chytrými funkcemi a inteligentní technikou. S našimi elegantními dálkovými ovladači otevřete vrata pohodlně například z auta. Nebo použijte svůj chytrý telefon jako otvor vrat s aplikací Hörmann BlueSecur [1] nebo chytrým domácím systémem Hörmann homee [2].

➔ Podívejte se na krátký film na YouTube nebo na stránkách www.hormann.cz/medialni-centrum
➔ Další informace najdete od strany 38.

[1] U rolovacích garážových vrat RollMatic T volitelně v kombinaci s externím HET-BLE
[2] U rolovacích garážových vrat RollMatic a vrat se zajížděním pod strop RollMatic OD

Po stisknutí tlačítka signalizuje barva LED dálkového ovladače HS 5 BS nebo vnitřního spínače FIT 5 BS polohu vrat [2].



Se systémem Smart Home homee můžete ovládat všechny funkce vrat přes tablet nebo chytrý telefon [2].



Hodí se dokonale pro váš domov

Aby vrata optimálně ladila s architekturou domu, nabízíme rolovací vrata RollMatic, RollMatic T a vrata se zajížděním pod strop RollMatic OD v 17 barvách. Pro opravdu elegantní vzhled vrat doporučujeme barevný odstín Noir 2100 Sablé antracitová metalická.

➔ Další informace najdete od strany 24.



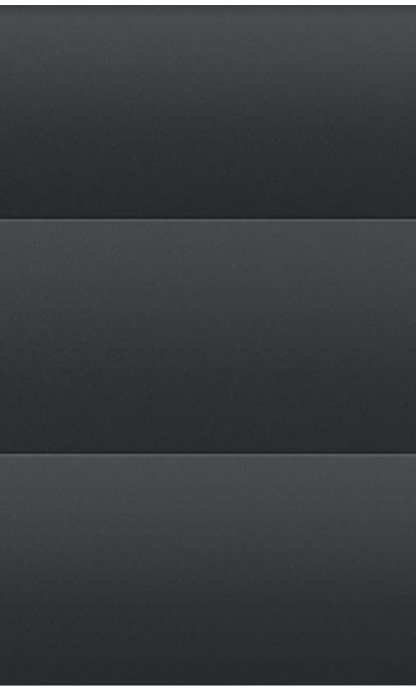







NAHOŘE. Rolovací garážová vrata a vedlejší dveře v mechové zelené RAL 6005

VLEVO DOLE. Detail Noir 2100 Sablé

DOLE UPROSTŘED. Rolovací garážová vrata v Noir 2100 Sablé

VPRAVO DOLE. Rolovací garážová vrata v dopravní bílé RAL 9016



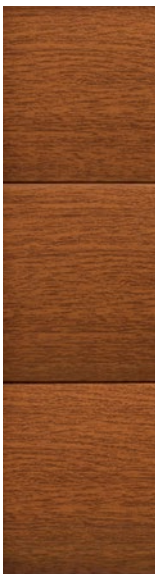



Přirozený vzhled vrat

Povrch Decograin obzvlášť odolný proti oděru a cenově výhodný povrch Decopaint přesvědčí svým přirozeně působícím vzhledem dřeva.

➔ Další informace najdete od strany 25.



VLEVO NAHOŘE. Rolovací garážová vrata s povrchem Decograin Rosewood

VPRAVO NAHOŘE. Detail povrchu Decograin Golden Oak

DOLE. Rolovací garážová vrata s povrchem Decograin Golden Oak



Venkovní rolovací vrata

Pro garáže s malým překladem a / nebo malým bočním ostěním jsou vrata RollMatic k dostání i jako venkovní rolovací vrata pro montáž před otvorem garáže. Venkovní rolovací vrata se dodávají jako kompletní zařízení s optimálně sladěným pohonem. Pro jednotný harmonický vzhled vrat se vodicí kolejnice a obložení pláště dodávají v barvě vrat, resp. u povrchu Decopaint v základním odstínu dekoru.

➔ Další informace najdete od strany 27.



Vrata do dvora

Rolovací garážová vrata RollMatic a RollMatic T lze použít také jako kompaktní a spolehlivá vjezdová vrata na hranici pozemku. Skříňka spolehlivě chrání řídicí jednotku před povětrnostními vlivy.





VLEVO NAHOŘE. Venkovní rolovací vrata ve světle šedé RAL 7035

VPRAVO NAHOŘE. Rolovací garážová vrata a vedlejší dveře v dopravní bílé RAL 9016

VLEVO DOLE. Rolovací garážová vrata jako vrata do dvora v barvě antracitová šedá RAL 7016





Vedlejší dveře

U společnosti Hörmann vedlejší dveře v žádném případě nehrají vedlejší roli. Protože jen tehdy, pokud jsou dveře perfektně sladěné s vraty, ladí i celkový dojem. Vedlejší dveře NT 60 jsou proto k dostání v každém povrchu a barvě. Vysoce kvalitní 60mm hliníková rámová konstrukce tvoří ideální rám pro výplň dveří; standardně je upevněna pomocí zasklívacích lišt.

➔ Další informace najdete od strany 37.


ZABAG



Design
Výbava
Příslušenství

20 Design, výbava, příslušenství

22 Provedení profilů a povrchy

24 Barvy a dekory

26 Rolovací garážová vrata RollMatic T

28 Rolovací garážová vrata RollMatic

32 Vrata se zajížděním pod strop RollMatic OD

36 Dodatečné vybavení

37 Vedlejší dveře

38 Příslušenství

40 Velikosti a montážní údaje

Provedení profilů a povrchy

Rolovací garážová vrata RollMatic, RollMatic T a vrata se zajížděním pod strop RollMatic OD

Elegantní hliníkové profily

Ve srovnání s drážkovanými motivy jiných výrobců působí hladký povrch hliníkových profilů moderně a elegantně. Povrch s kvalitním nátěrem na vnější i vnitřní straně vrat se navíc snadno čistí. Pro tichý chod vrat je dutý prostor profilu rovnoměrně vyplněn tuhou polyuretanovou pěnou.

Náhled profilu vnitřních rolovacích vrat a vrat se zajížděním pod strop

1 Vnitřní strana vrat

2 Vnější strana vrat

Náhled profilu venkovních rolovacích vrat

1 Vnější strana vrat

2 Vnitřní strana vrat



Prvky prosklení 3

Tak dostanete do garáže denní světlo. Zasklívací prvky s umělohmotnými tabulemi jsou uspořádány přes celou šířku profilu. Počet prvků vyplývá z příslušné šířky vrat. Vrata mohou být vybavena maximálně deseti profily s prosklením.

Větrací mřížka 4

Větrání garáže zlepšuje klima prostoru a předchází tvorbě plísní. Větrací mřížky z umělé hmoty s dlouhou životností jsou uspořádány přes celou šířku profilu. Vrata mohou být vybavena maximálně deseti profily.



Upozornění:
Technické vlastnosti a použité lakovací systémy všech rolovacích vrat Hörmann odpovídají současnému stavu technického vývoje. Otlaky a opotřebení jsou konstrukčně podmíněné a není jim možné zabránit. Nemají vliv na funkčnost a životnost rolovacích vrat.
Pro minimalizaci oděru pláště vrat způsobeného konstrukcí doporučujeme použít volitelnou navíjecí jednotku DuraBelt (další informace naleznete na straně 26).

Povrch Decograin

Díky povrchové ochraně obzvlášť odolné proti opotřebení má umělohmotný fóliový povlak profilů odolný proti UV záření dlouhou životnost.

Náhled profilu vnitřních rolovacích vrat a vrat se zajížděním pod strop

1 Vnitřní strana vrat v hnědé barvě

2 Vnější strana vrat s povrchem Decograin Golden Oak



Povrch Decopaint

Profily jsou na vnitřní i vnější straně opatřeny lakem imitujícím dřevo.

Náhled profilu vnitřních rolovacích vrat a vrat se zajížděním pod strop

3 Vnitřní strana vrat s povrchem Decopaint Golden Oak

4 Vnější strana vrat s povrchem Decopaint Golden Oak

Náhled profilu venkovních rolovacích vrat

3 Vnější strana vrat s povrchem Decopaint Golden Oak

4 Vnitřní strana vrat s povrchem Decopaint Golden Oak



Barvy a dekory

Rolovací garážová vrata RollMatic, RollMatic T a vrata se zajížděním pod strop RollMatic OD

Standardní barvy za stejnou cenu



Standardní barvy za stejnou cenu

1 RAL 9016 Dopravní bílá
2 RAL 9007 Šedý hliník
3 RAL 9006 Bílý hliník
4 RAL 9005 Černá
5 RAL 9001 Krémová
6 RAL 8028 Zemní hnědá
7 RAL 7038 Achátová šedá
8 RAL 7035 Světle šedá
9 RAL 7016 Antracitová šedá
10 RAL 7015 Břidlicová šedá
11 RAL 6005 Mechová zelená
12 RAL 5011 Ocelová modrá
13 RAL 3003 Rubínová
14 RAL 3004 Purpurově červená
15 RAL 1015 Slonová kost světlá
16 Chartwell Green

Upozornění:
Všechny údaje o barvách odpovídají vzorníku RAL. Zobrazené barvy a povrchy nejsou z důvodů techniky tisku barevně závazné. Nechte si poradit u svého prodejce Hörmann.

Speciální barva



Povrch Decograin





Povrch Decopaint





Speciální barva

17 Noir 2100 Sablé

Povrch Decograin

18 Decograin Golden Oak

19 Decograin Rosewood

Povrch Decopaint

20 Decopaint Golden Oak

21 Decopaint Rosewood

Harmonický celkový vzhled u barev



Společnost Hörmann vám bez příplatku dodá plášť vrat, vodicí kolejnici, kryt nadpraží a obložení navíjecí šachty ve vámi zvolené barvě vrat.

Montážní varianty pro povrch Decograin



Rolovací vrata RollMatic, montáž v otvoru
Profil a vodicí kolejnice s povrchem Decograin, clona překladu v základním odstínu dekoru a také přídavná clona překladu s povrchem Decograin (viz strana 36).



Rolovací vrata RollMatic, montáž za otvorem
Profil s povrchem Decograin, clona překladu a vodicí kolejnice v základním odstínu dekoru



Vrata se zajížděním pod strop RollMatic OD, montáž v otvoru nebo za otvorem
Profil s povrchem Decograin, clona překladu a vodicí kolejnice v základním odstínu dekoru

Montážní varianty pro povrch Decopaint

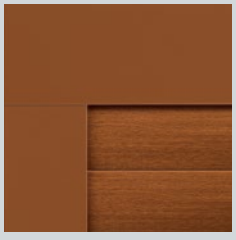

Rolovací vrata RollMatic / vrata se zajížděním pod strop RollMatic OD
Profil s povrchem Decopaint, clona překladu a vodicí kolejnice v základním odstínu dekoru

Rolovací garážová vrata RollMatic T

S prostorově úsporným trubkovým pohonem









Dobrá ochrana navíjecí hřídele
Standardní opláštění 1 prakticky zabraňuje proniknutí do schránky vrat a chrání plášť před poškozením a znečištěním při otevřených dveřích. Extrudovaná hliníková lamela s bílým práškovým povrchem bezpečně spojuje navíjecí hřídel se pláštěm. Úzké vodicí kolejnice s kartáčovým těsněním 2 zajišťují hladký chod a dokonalé těsnění vrat. **NOVINKA.** Díky rolovacímu držáku 3 se plášť optimálně zasouvá do vodicích kolejnic pro vrata od výšky 3000 mm.

Snadná instalace – i v těsných montážních situacích
Kompaktní konstrukce se snadno a rychle přišroubuje k překladu a bočním stěnám. Předmontovaná navíjecí hřídel vč.obložení a předvrtané vodící kolejnice se standardní výplní se rychle a snadno našroubuje na stěny garáže a na překlad.
Boční dorazy předvrtaných vodicích kolejnic se standardní profilovou podložkou jsou pouze 75 mm (do výšky vrat 3000 mm) nebo 105 mm (od šířky vrat 3001 mm a výšky vrat 3001 mm). Navíjecí hřídel, která je již předem smontována s kroužky, potřebuje pouze 290 mm nebo 360 mm (pro vrata do výšky 4200 mm) prostoru u překladu. Pro rychlou montáž na vrata do šířky 3000 mm a výšky 2300 mm lze obložení navíjecí šachty objednat s předem namontovaným pláštěm.
NOVINKA. V případě širokých vrat s vysokou hmotností pláště usnadňuje montáž řemenová instalace, protože plášť se jednoduše přitáhne na navíjecí hřídel pomocí řemene.

Doplňující ochrana povrchu
Volitelný pás DuraBelt 4 zabraňuje poškrábání pláště vrat nečistotami. Je k dispozici pro vrata o výšce až 3000 mm a lze jej také dodatečně namontovat na jakákoli vnitřní nebo venkovní rolovací vrata. Kromě toho vodicí kladka a oděruvzdorné kroužky vrstvy s flokovaným povrchem snižují u pláště vrat o šířce od 3 000 mm stopy po běhu na horních profilech pláště vrat.

➔ Další informace najdete na straně 11.

Standardní nouzové ovládání
(pouze u vnitřních rolovacích vrat)
V případě výpadku proudu lze rolová vrata ovládat zevnitř pomocí nouzové ruční kliky nebo volitelně zvenčí přes uzamykatelné otevření 5.

Prostorově úsporný trubkový pohon
Výkonné trubkové motory mají mechanicky nebo volitelně elektronicky nastavitelné koncové polohy. Pohon lze ovládat zevnitř pomocí stylové řídicí jednotky s integrovaným LED osvětlením.

Standardní zajištění před zavírací hranou
Optický senzor v podlahovém těsnění spolehlivě zastaví vrata v případě překážky - standardně se spirálovým kabelem 6 nebo volitelně s bezdrátovým přenosem 7.

Jen u firmy Hörmann
DuraBelt


4


5


6


7

Rolovací garážová vrata RollMatic

S patentovanou technikou tažné pružiny



Jen u firmy Hörmann

Rolovací garážová vrata s technikou tažné pružiny



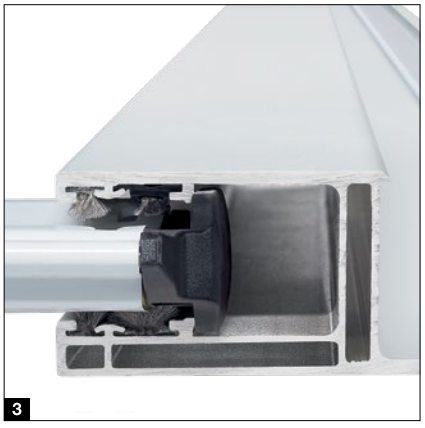

Jen u firmy Hörmann

Vláknité kroužky odolné proti oděru s vločkovaným povrchem



Dobrá ochrana navíjecí hřídele
Standardní obložení 1 navíjecí hřídele prakticky znemožňuje vložení ruky do schránky vrat. Při otevřených vratech navíc chrání plášť vrat před poškozením a znečištěním.

Spolehlivé vyvážení hmotnosti
Patentovaná technika tažné pružiny se systémem Pružina v pružině 2 a transparentní ochranný kryt zabraňují vymrštění zlomené pružiny a zranění osob.

Bezpečné vedení pláště
Standardní větrné kotvy 3 v koncích profilů udržují vrata i při velkých zatíženích větrem (až do třídy 4) bezpečně ve vedení a navíc poskytují vyšší ochranu proti vloupání.

Doplňující ochrana povrchu
Standardní vodicí kladky nad vodicí kolejnicí a standardní oděruvzdorné kroužky s povrchem z vloček 4 snižují výskyt stop po jízdě na horních profilech pláště vrat. Volitelný pás DuraBelt 5 snižuje množství škrábanců, které mohou být způsobeny nečistotami na plášti vrat. Pás DuraBelt lze také dodatečně namontovat na téměř všechny dveře.

➔ Další informace najdete na straně 11.

Jednoduchá montáž
Boční vodicí kolejnice, clona překladu a pohon se namontují na stěny garáže a na překlad. Poté se plášť vrat pomocí pásů 6 bez námahy pohonem vytáhne na navíjecí hřídel a zajistí.

Venkovní rolovací vrata
Podle montážní situace je možné pohon volitelně umístit na levou nebo pravou stranu. Obložení navíjecí hřídele je na tomto místě o 100 mm širší a obepíná pohon 7, takže je bezpečně chráněn před větrem a povětrnostními vlivy nebo cizími zásahy. Průhledy 8 v obložení pružin můžete jednoduše kontrolovat, zda jsou vedení lan nebo pružiny ještě funkční. To vám i po mnoha letech dává jistotu.

Jen u firmy Hörmann
DuraBelt



5

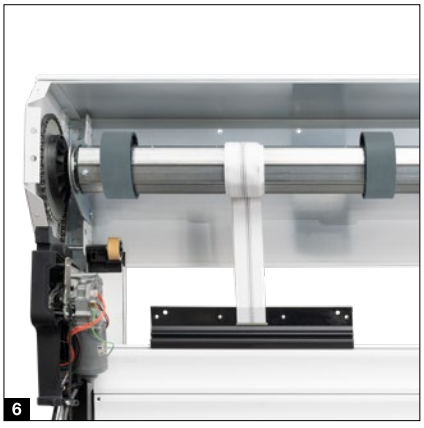
6

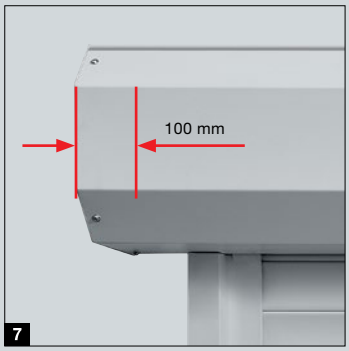

7


8

Rolovací garážová vrata RollMatic

Pohon a řídicí jednotka RollMatic 2

**Standardní pohon,
pro snadnou údržbu
namontovaný mimo opláštění**

- O 20% vyšší otvírací rychlost* až 17 cm/s
- Chytré ovládání pomocí aplikace BlueSecur
- Ovládání pomocí tlačítek „Otevřít / Zavřít“ pro obsluhu zevnitř
- Velmi snadné programování pomocí dvou sedmisegmentových displejů
- Propojení se systémy Smart Home díky standardně instalovanému rozhraní HCP
- Jasné LED osvětlení
- Nízká spotřeba energie v pohotovostním režimu menší než 0,8 wattu
- Elektronické odpojení koncových poloh šetrné k povrchu pláště
- Komfortní větrání garáže
- Doplňková otvírací výška





BiSecur

Standardní čtyřtlačítkový dálkový ovladač HSE 4 BS s černým strukturovaným povrchem a plastovými krytkami

Pohony garážových vrat

Přijímač Bluetooth	Integrovaný, s možností zapnutí a vypnutí
Přípojka sběrnice HCP	Integrováno
Cykly za den / hodinu	25 / 10
Otvírací rychlost max.	17 cm/s
Osvětlení	10 LED
Šířka vrat max.	6000 mm
Plocha vrat max.	15 m²

* Ve srovnání se sérií 1



Jen u firmy Hörmann

Evropský patent

Hörmann BlueSecur

Ovládání pomocí chytrého telefonu přes aplikaci Hörmann BlueSecur

Zajištění před zavírací hranou
Optosenzor v podlahovém těsnění 1 spolehlivě zastaví vrata při neočekávané překážce volitelný u vrat do šířky 5000 mm a standardně u vrat od 5000 mm.

Nouzové odblokování zevnitř
Pohon vnitřních rolovacích vrat odemknete přímo v garáži pomocí bovdenu. Venkovní rolovací vrata jsou v režimu odjištění prostřednictvím vnějšího otvoru, který lze zvenčí uzamknout. Díky vyrovnání pružiny lze pak v obou případech plášť vrat snadno otevřít rukou.

Nouzové odblokování zevnitř (volitelné)
U garáží bez druhého přístupu doporučujeme pro otevření garážových vrat v nouzovém případě (např. při výpadku proudu) zvenku zabezpečené odjištění v pouzdře 2.

Nouzové napájení (volitelné)
S nouzovým akumulátorem 3 přemostíte výpadky síťového napětí až na 18 hodin a max. 5 cyklů vrat. Akumulátor se dobíjí za běžného provozu.

Akustický alarm (volitelný)
Pronikavý zvuk alarmu o hlasitosti 110 dB(A) účinně odradí každého nezvaného hosta při pokusu o vloupání.

Ručně ovládaná vrata s ručním uzamknutím vrat
Vyrovnávač napínací pružiny usnadňuje ruční otevírání a zavírání vnitřních rolovacích vrat - zvenku pomocí kliky 4, zevnitř pomocí řetězového zvedáku s napínákem řetězu 5. Ručně ovládané vrata se zamykají pomocí vnitřní a vnějšího madla a zámku s robustními kovovými šrouby, které se zasouvají do vodicích kolejnic na pravé a levé straně.


1


3


5


2


4

Vrata se zajížděním pod strop RollMatic OD

Ideální pro modernizace

Tichý chod vrat

Dvojité vodicí kladky plášť vrat tiše a rovnoměrně zasouvají pod strop. Úzké hliníkové vodicí kolejnice jsou spojené stabilními rohovými ohyby s malými poloměry 1. Díky této kompaktní konstrukci potřebují vrata RollMatic OD prostor u překladu pouze 60 mm.



Dokonalé utěsnění

Díky speciálně tvarovaným držákům sklopné kladky jsou vrata v prostoru překladu téměř kompletně uzavřena 2. Elastické břitové těsnění v prostoru překladu a kartáčová těsnění ve vodicích kolejnicích chrání před prudkým deštěm (třída 2). Pružný podlahový profil EPDM vyrovnává nerovnosti podlahy a utěsňuje dolní hranu vrat.

Spolehlivé vyvážení hmotnosti

Vícenásobné sady pružin a integrované záchytné zařízení 3 chrání vrata před pádem v případě přetržení lana.

Doplňkové nouzové odblokování

U garáží bez druhého vstupu doporučujeme volitelný zámek nouzového odblokování 4. Nenápadná kulatá vložka zámku (nelze integrovat do domovního uzavíracího zařízení) odblokuje garážová vrata, a vy je v případě nouze můžete bez problémů otevřít.

Variabilní montáž

Vertikální vodicí kolejnice a clona překladu se standardně dodávají v barvě vrat. Vrata tak lze i částečně nebo kompletně namontovat v otvoru.

Jednoduchá modernizace

Pomocí volitelných renovačních clon 5 se vrata namontují do ostění a zároveň překryjí nevzhledné mezery v překladu a oblasti ostění.
Zednické a omítací práce tak odpadají.

Rozsah velikostí

Max. šířka 3500 mm
Max. výška 3000 mm









Prostorově úsporná montáž pohonu*
Kolejnice pohonu 6 lze volitelně namontovat na pravé nebo levé horizontální vodicí kolejnici. Díky této kompaktní konstrukci není nutný žádný dodatečný potřebný prostor u překladu.

Nouzové napájení
Nouzová baterie HNA* 7 pro pohony garážových vrat ProMatic a SupraMatic zajišťuje přemostění výpadků napájení ze sítě po dobu až 18 hodin a maximálně 5 cyklů otevírání vrat. Akumulátor se dobíjí za běžného provozu.

* Obrázky s volitelným pohonem SupraMatic


4


5

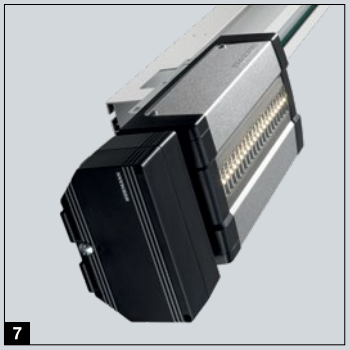
7

Vrata se zajížděním pod strop RollMatic OD

Pohon ProMatic 4

Standardní pohon v prémiové kvalitě

- O 40% vyšší otvírací rychlost* až 20 cm/s
- Komfortní větrání garáže
- Doplňková otvírací výška
- Až 2 ×* světlejší LED osvětlení
- Propojení se systémy Smart Home díky standardně instalovanému rozhraní HCP
- Minimální spotřeba proudu v pohotovostním režimu méně než 0,6 W





BiSecur

Standardní čtyřtlačítkový dálkový ovladač HSE 4 BS s černým strukturovaným povrchem a plastovými krytkami

Pohony garážových vrat	ProMatic 4	ProMatic 4 Akku
Přijímač Bluetooth	Volitelně (HET-BLE)	Volitelně (HET-BLE)
Přípojka sběrnice HCP	Integrováno	Integrováno
Cykly za den / hodinu	25 / 10	5 / 2
Tažná a tlačná síla	600 N	500 N
Maximální síla	750 N	600 N
Otvírací rychlost max.	20 cm/s [1)]	16 cm/s 1)
Osvětlení	10 LED	10 LED

* Ve srovnání s ProMatic, řada 3

ProMatic 4 Akku

pro garáže bez přívodu elektřiny



Akumulátor se solárním modulem

Super rychlé otvírání vrat a chytré doplňkové funkce

- O 75% vyšší otvírací rychlost* až 25 cm/s
- Chytré ovládání pomocí aplikace BlueSecur
- Komfortní větrání garáže
- Doplňková otvírací výška
- Až 3 × (SupraMatic E), resp. 5 ×* (SupraMatic P) světlejší LED osvětlení
- Velmi snadné programování pomocí dvou sedmisegmentových displejů
- Kvalitní kryt pohonu v provedení z nerezové oceli
- Propojení se systémy Smart Home díky standardně instalovanému rozhraní HCP
- Minimální spotřeba proudu v pohotovostním režimu méně než 0,6 W





BiSecur

Standardní čtyřtlačítkový dálkový ovladač HSE 4 BS s černým strukturovaným povrchem a chromovanými krytkami

Pohon garážových vrat	SupraMatic E
Přijímač Bluetooth	Integrovaný, s možností zapnutí a vypnutí
Přípojka sběrnice HCP	Integrováno
Cykly za den / hodinu	25 / 10
Tažná a tlačná síla	650 N
Maximální síla	800 N
Otvírací rychlost max.	25 cm/s
Osvětlení	20 LED

* Ve srovnání s ProMatic, řada 3

Jen u firmy Hörmann

Evropský patent

Hörmann BlueSecur



Ovládání pomocí chytrého telefonu přes aplikaci Hörmann BlueSecur

Dodatečné vybavení

Rolovací garážová vrata RollMatic a RollMatic T

Šikmý podlahový profil

(pouze pro RollMatic T a RollMatic)
Řešení při svažujícím se terénu: Šikmý hliníkový podlahový uzavírací profil vyrovnává výškové rozdíly po celé šířce vrat (max. 300 mm). Profil lze bez problémů namontovat. Jednoduše se našroubuje na již zapuštěný plášť. Uzavírací profil se dodává standardně s práškovým nástřikem černé barvy (podobné RAL 9005). Na přání obdržíte uzavírací profil 1 i sladěný s barvou vrat.

Přídavná clona překladu

Přídavná clona překladu 2 stabilizuje clonu překladu při montáži v otvoru nebo za otvorem, když je clona překladu v otvoru vidět. Tvoří harmonické zakončení překladu bez rušivých montážních otvorů. Přídavnou clonu překladu obdržíte v barvě vrat nebo s povrchovou úpravou Decograin.

Montážní vyrovnávací sada

U nerovných stěn pomůže volitelná montážní vyrovnávací sada 3 namontovat vrata v rovině. To je výhodné především při modernizaci nebo u dřevěných těles stavby.

➔ Další informace najdete v montážních údajích na stránkách www.hormann.cz


1


2



3













Velikosti dveří

- Šířka 875 1284 mm
- Výška 1800 2500 mm

Standardní výbava

- Hliníkové profily odolné proti povětrnostním vlivům o tloušťce 60 mm v barvě profilů resp. u povrchu Decopaint v barevném odstínu přizpůsobeném dekoru 1
- Černá plastová sada kliky s oválnými rozetami a zámkem s profilovou cylindrickou vložkou 2
- Třírozměrné nastavitelné závěsy 3 volitelně v barvách černá, bílá nebo přírodní odstín hliníku

Volitelná výbava

- Skryté závěsy pro elegantní vzhled dveří 4
- Sada kliky nebo klika/ koule v barvách přírodní odstín hliníku 5, litého hliníku RAL 9016 6, ušlechtilá ocel kartáčovaná. 7
- Horní zavírač dveří s kluznou lištou a zajišťovací jednotkou
- Trojnásobné uzamknutí (západka, závora a 2 uzavírací háčky)

Příslušenství

Dálkový ovladač

BiSecur



HS 5 BS
4 tlačítkové funkce plus dotazovací tlačítko, černý nebo bílý povrch s vysokým leskem

HS 5 BS
4 tlačítkové funkce plus dotazovací tlačítko, černý matný strukturovaný povrch



HS 4 BS
4 tlačítkové funkce, strukturovaný povrch, černá matná



HS 1 BS
1 tlačítková funkce, strukturovaný povrch, černá matná



HSE 1 BS
1 tlačítková funkce, včetně očka pro přívěšek ke klíčům, strukturovaný povrch, černá matná



HSE 4 BS
4 tlačítkové funkce, včetně očka pro přívěšek ke klíčům, černý matný strukturovaný povrch s chromovanými nebo plastovými krytkami



HSE 4 BS
4 tlačítkové funkce, včetně očka pro přívěšek ke klíčům
Vysoce lesklý povrch s chromovanými krytkami,
Barvy (na obrázku zleva): bílá, antracitově šedá, Frozen Grey, NOVINKA. Růžové zlato, Carbon, stříbrná



HSD 2-C BS
Chromovaný s vysokým leskem, 2 tlačítkové funkce, použitelný též jako přívěšek ke klíčům



HSZ 1 BS / HSZ 2 BS
1 resp. 2 tlačítkové funkce, k zasunutí do zásuvky automobilového zapalovače



HSI 3 BS
K ovládání až 3 vrat s mimořádně velkými tlačítky, kryt odolný proti nárazům, druh krytí: IP 65



HSI 6 BS
K ovládání až 6 vrat s mimořádně velkými tlačítky, kryt odolný proti nárazům, druh krytí: IP 65



Kódovací klávesnice
FCT 3 BS
3 funkce, s podsvícenými tlačítky, možnost montáže pod omítku nebo na omítku, umělohmotná skříň v barvě světle šedá RAL 7040 (v nabídce také s 10 funkcemi a odklápěcí krytkou, lakování v barvě bílý hliník RAL 9006)



Kódovací klávesnice
FCT 10 BS
10 funkcí, s podsvícenými tlačítky a odklápěcí krytkou, možnost montáže pod omítku nebo na omítku, plastové pouzdro lakované v barvě bílý hliník RAL 9006



Bezdrátová čtečka otisků prstů
FFL 25 BS
2 funkce, až 25 otisků prstů, s odklápěcí krytkou, možnost montáže pod omítku a na omítku, plastové pouzdro lakované v barvě bílý hliník RAL 9006



Dálkový vnitřní spínač
FIT 5 BS
4 tlačítkové funkce plus dotazovací tlačítko, umělohmotná skříň v barvě čistě bílá RAL 9010

Tlačítka



Dálkový vnitřní spínač
FIT 2-1 BS
2 funkce, možnost připojení max. 2 ovládacích prvků pomocí kabelu, např. klíčový spínač, umělohmotná skříň v barvě čistě bílá RAL 9010



Vnitřní spínač
IT 1b-1
Velké podsvícené tlačítko k pohodlnému otevírání vrat, umělohmotné pouzdro v barvě čistě bílá RAL 9010



Transpondérový spínač
TTR 1000-1
1 funkce, 1000 programovatelných klíčů, rozsah dodávky: 1 klíč a 1 karta (další na vyžádání), pouzdro ze zinkového tlakového odlitku v barvě bílý hliník RAL 9006



Kódovací klávesnice
CTP 3-1
3 funkce, s podsvícenými popisky a citlivou dotykovou plochou v černé barvě, pouzdro ze zinkového tlakového odlitku v barvě bílý hliník RAL 9006



Kódovací klávesnice
CTV 3-1
3 funkce, zvlášť robustní, s kovovými tlačítky, pouzdro ze zinkového tlakového odlitku v barvě bílý hliník RAL 9006 s clonou z ušlechtilé oceli



Snímač otisků prstů
FL 150
2 funkce, ovládání otiskem prstu, lze uložit až 150 otisků prstů, pouzdro ze zinkového tlakového odlitku v barvě bílý hliník RAL 9006 s clonou z ušlechtilé oceli



Klíčový spínač
1 **STUP 50**
2 **STAP 50**
V provedení pod omítku i na omítku, včetně 3 klíčů, pouzdro ze zinkového tlakového odlitku v barvě bílý hliník RAL 9006 s clonou z ušlechtilé oceli



Vnitřní klimatický senzor HKSI 3
Ke sledování vlhkosti vzduchu a automatickému větrání v garáži, umělohmotná skříň v barvě čistě bílá RAL 9010
Venkovní senzor HKSA 4
K měření vlhkosti vzduchu ve venkovním prostředí, umělohmotná skříň v barvě čistě bílá RAL 9010

Velikosti a montážní údaje

Rolovací garážová vrata RollMatic T

Pohled na vrata

Vnitřní rolovací vrata a venkovní rolovací vrata

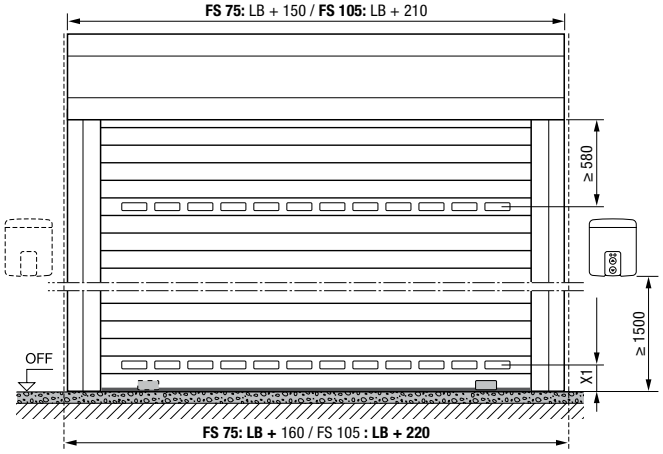

Vodicí kolejnice

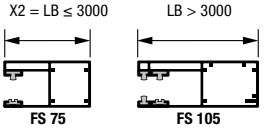

Montáž za otvorem

Vnitřní rolovací vrata

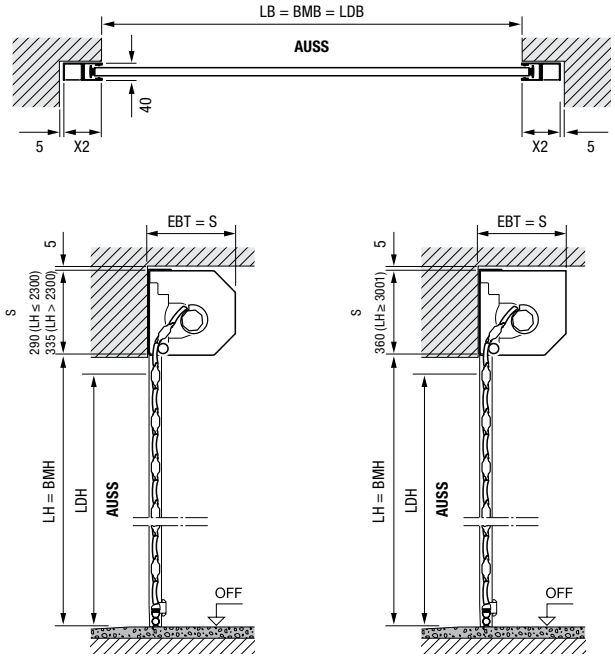

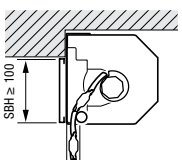

Přídavný kryt nadpraží vyčnívá do otvoru.

Montáž v otvoru

Vnitřní rolovací vrata

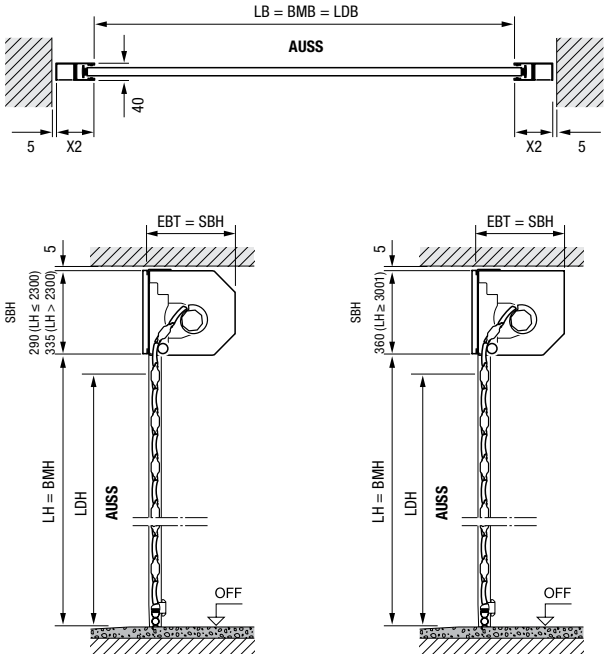

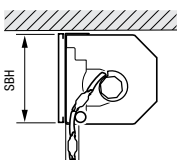

Je třeba použít přídavnou clonu překladu!

Rozměry v mm

Rozsah velikostí vnitřních a venkovních rolovacích vrat

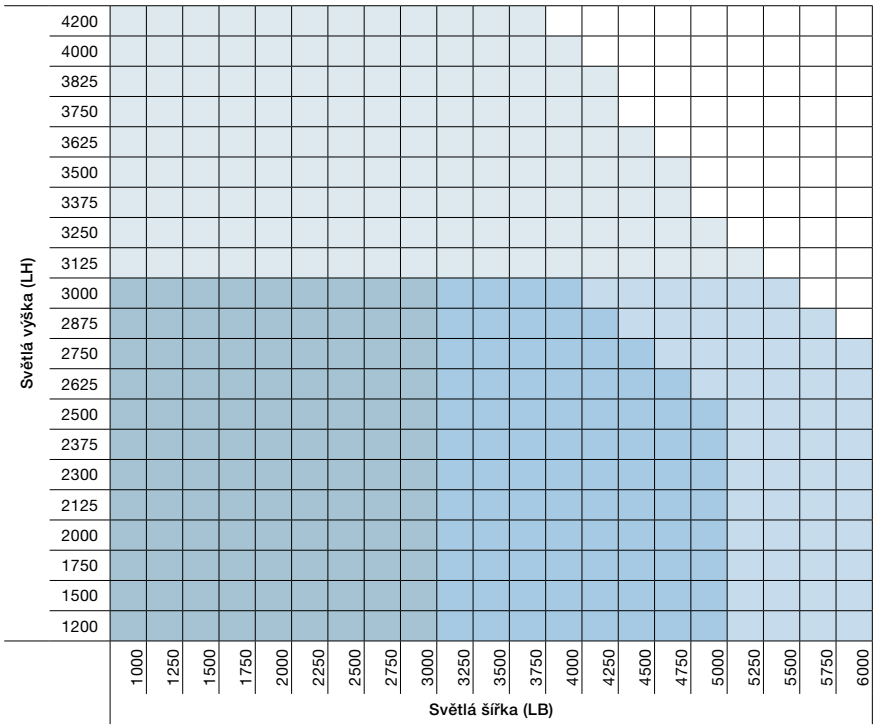

montáž před otvorem

Venkovní rolovací vrata



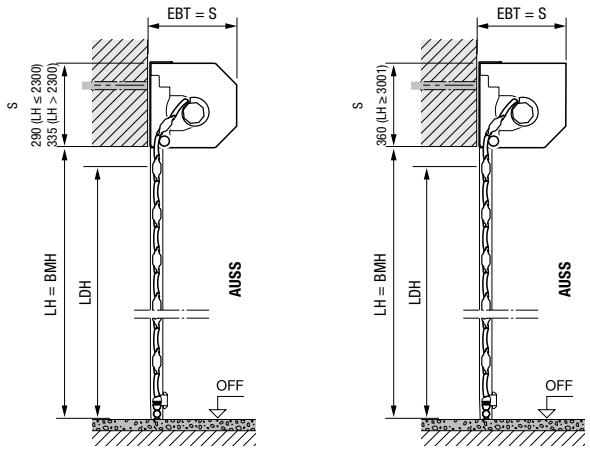

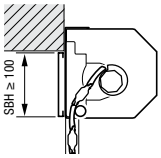

Přídavný kryt nadpraží vyčnívá do otvoru.

Rozměry v mm

Vysvětlivky

Vodicí kolejnice FS 75, s řemenem DuraBelt, hřídel 70 mm

Vodicí kolejnice FS 105, s řemenem DuraBelt, hřídel 80 mm

Vodicí kolejnice FS 105, Rolovací držák, s pásem DuraBelt, hřídel 80 mm

Vodicí kolejnice FS 105, Rolovací držák, bez DuraBeltu, hřídel 80 mm

BMB	Objednací rozměr, šířka
BMH	Objednací rozměr, výška
LB	Světlá šířka
LH	Světlá výška
LDB	Světlá průjezdná šířka
LDH	Světlá průjezdná výška
EBT	Hloubka instalace
S	Potřebný prostor u překladu
SBH	Přídavná clona překladu, výška
OFF	Horní hrana hotové podlahy
AUSS	Zvenku
X1	Min. 150 mm
X2	LB ≤ 3000 = 75 mm (FS 75) LB > 3000 = 105 mm (FS 105)

Hloubka instalace EBT **Potřebný prostor u překladu S** **Přídavný kryt nadpraží SBH**	
do LH 2300 mm	290 mm
od LH 2301 do LH 3000 mm	335 mm
od LH 3001 do LH 4200 mm	360 mm

Světlá průjezdná výška LDH	LH 90 mm

Boční potřeba místa	
FS 75	80 mm
FS 105	110 mm

Výkonnostní charakteristiky podle evropské normy 13241

Tepelná izolace

Hodnota U instalovaných dveří [1] 5,0 W/(m²·K)

Třídy zatížení větrem	
bez větrné kotvy	
do LB = 3000 mm	Třída 3
s větrnou kotvou	
do LB = 4000 mm	Třída 4
do LB = 4500 mm	Třída 3
od LB = 4500 mm	Třída 2

Hodnoty U platí pro vestavěná vrata bez prosklení ve velikosti 2500 × 2000 mm

Velikosti a montážní údaje

Rolovací garážová vrata RollMatic

Pohled na vrata

Vnitřní rolovací vrata

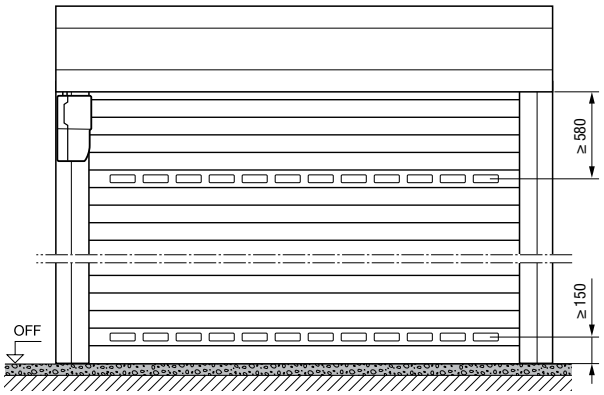

Pohled na vrata

Venkovní rolovací vrata

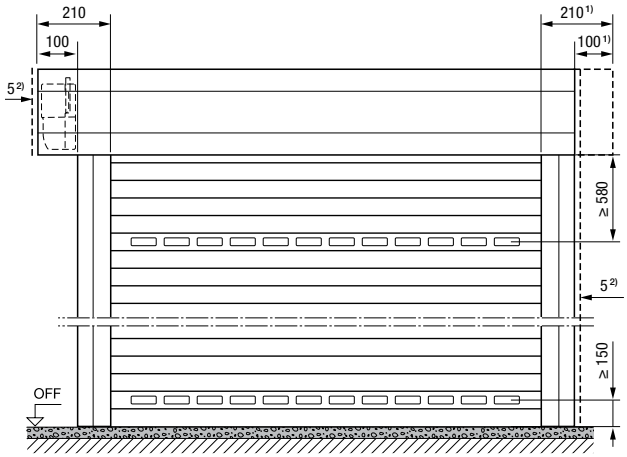

Montáž za otvorem

Vnitřní rolovací vrata, pohled na stranu dorazu

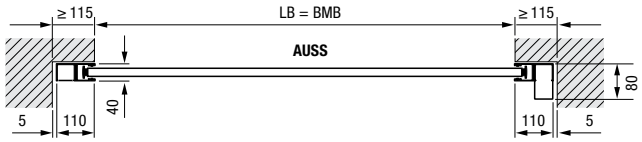

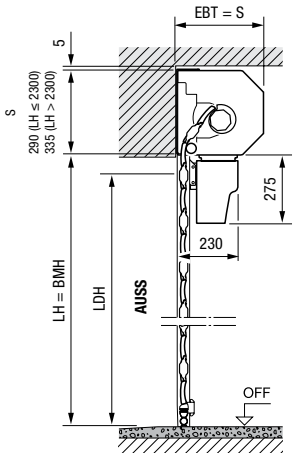

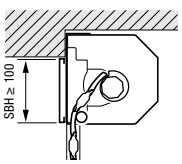

Přídavná clona překladu vyčnívá do otvoru.

Montáž v otvoru

Vnitřní rolovací vrata, pohled na stranu dorazu

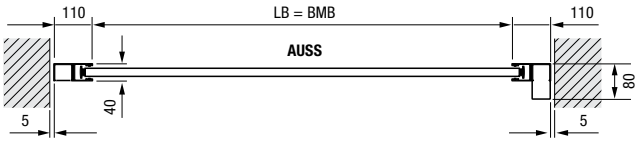

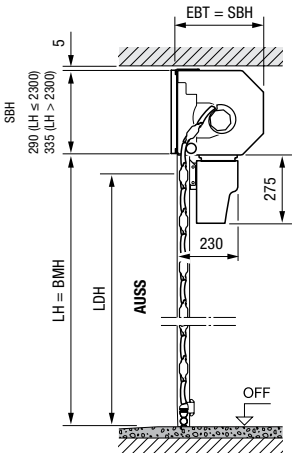

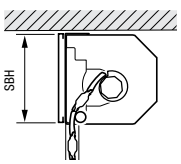

Je třeba použít přídavnou clonu překladu!

Rozměry v mm

Rozsah velikostí vnitřních a venkovních rolovacích vrat

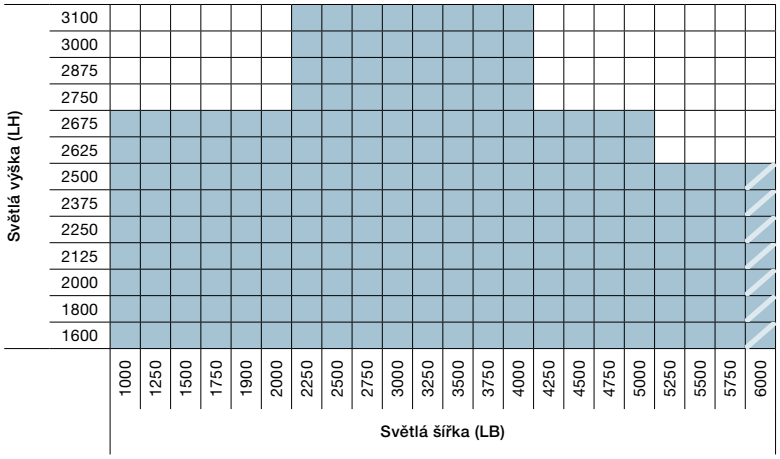

Vnitřní rolovací vrata a venkovní rolovací vrata

Žádné symetrické obložení pláště záclon pro venkovní rolovací vrata

montáž před otvorem

Venkovní rolovací vrata, pohled na stranu dorazu

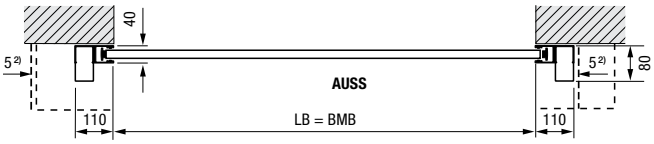

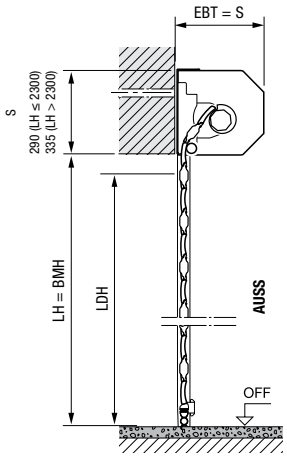

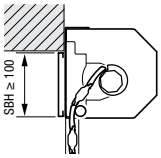

Přídavná clona překladu vyčnívá do otvoru.

Rozměry v mm

Vysvětlivky

BMB	Objednací rozměr, šířka
BMH	Objednací rozměr, výška
LB	Světlá šířka
LH	Světlá výška
LDB	Světlá průjezdná šířka
LDH	Světlá průjezdná výška
EBT	Hloubka instalace
S	Potřebný prostor u překladu
SBH	Přídavná clona překladu, výška
OFF	Horní hrana hotové podlahy
AUSS	Zvenku

Hloubka instalace EBT	
do LH = 2300 mm	290 mm
od LH = 2301 mm	335 mm

Potřebný prostor u překladu S **Přídavný kryt nadpraží SBH**	
do LH = 2300 mm	290 mm
od LH = 2301 mm	335 mm

Světlá průjezdná výška LDH	
S pohonem	LH 100 mm
s ručním ovládáním	LH 125 mm

Boční potřeba místa	115 mm
Venkovní rolovací vrata, strana pohonu	215 mm

Výkonnostní charakteristiky podle evropské normy 13241

Tepelná izolace	
Hodnota U, vestavěná vrata [3]	5,0 W/(m²·K)

Třídy zatížení větrem	
do LB = 3000 mm	Třída 5
do LB = 4000 mm	Třída 4
do LB = 4500 mm	Třída 3
od LB = 4500 mm	Třída 2

Odolnost proti přívalovému dešti	Třída 2

[1] Pro opticky vyvážený vzhled si můžete objednat i symetrické obložení pláště!
[2] Min. ve vzdálenosti 5 mm od clony překladu / vodicí kolejnice

Hodnoty U platí pro vestavěná vrata bez prosklení ve velikosti 2500 × 2000 mm

Velikosti a montážní údaje

Vrata se zajížděním pod strop RollMatic OD

Pohled na vrata

Vrata se zajížděním pod strop

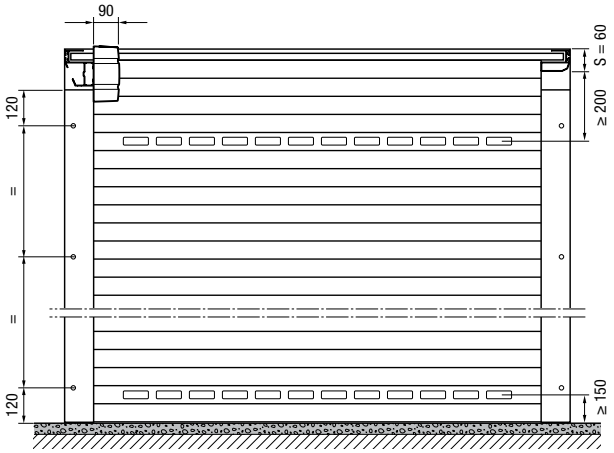

Montáž za otvorem

Horní dveře, pohled na stranu dorazu

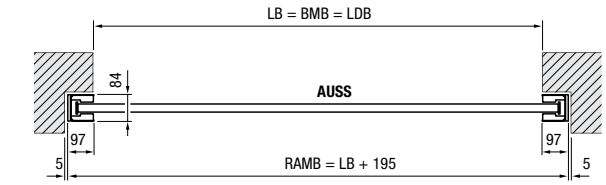

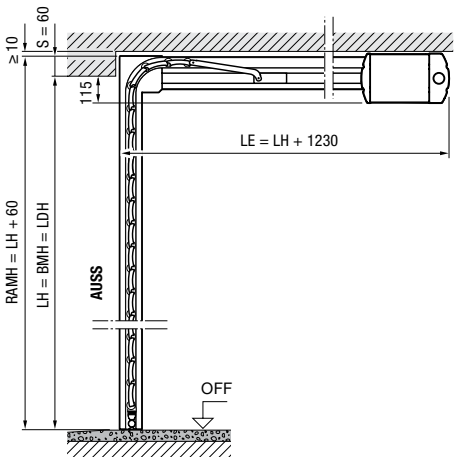

Montáž v otvoru

Horní dveře, pohled na stranu dorazu

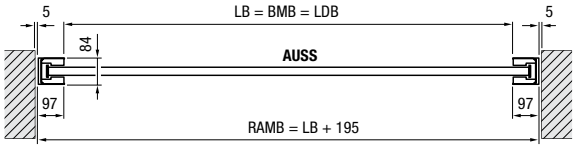

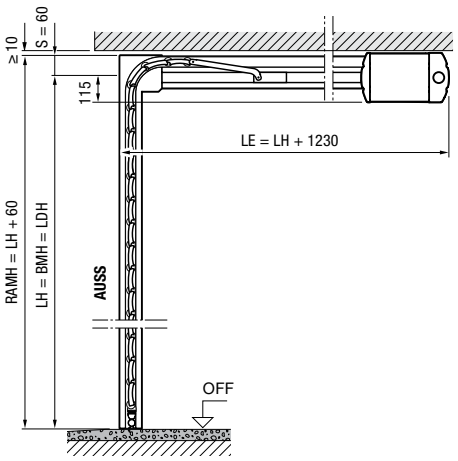

Rozměry v mm

Rozsah velikostí vrat se zajížděním pod strop RollMatic OD*

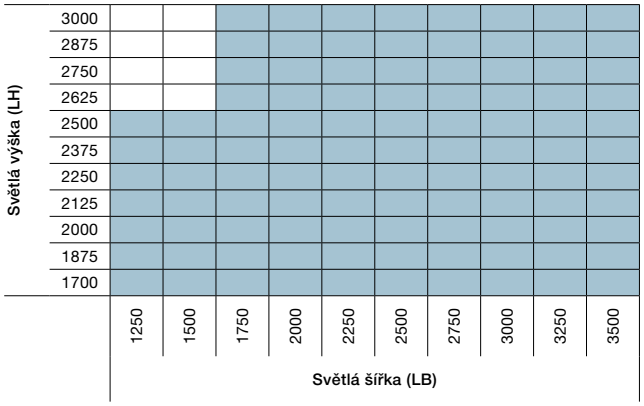

* při lícující montáži v otvoru s krytem 95:

Sada 1 Šířka dveří LB ≤ 3150 mm
Výška vrat LH ≤ 2700 mm

Sada 2 Šířka vrat LB ≤ 3500 mm
Výška vrat LH ≤ 2700 mm

Montáž lícující s plochou v otvoru s clonou 95

Horní dveře, pohled na stranu dorazu

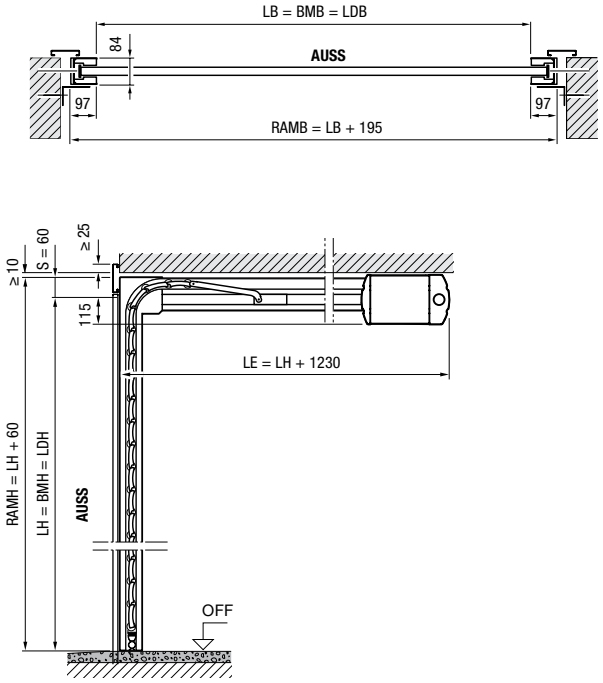

Rozměry v mm

Vysvětlivky

BMB	Objednací rozměr, šířka
BMH	Objednací rozměr, výška
LB	Světlá šířka
LH	Světlá výška
LDB	Světlá průjezdná šířka
LDH	Světlá průjezdná výška
RAMB	Vnější rozměr rámu, šířka
RAMH	Vnější rozměr rámu, výška
LE	Hloubka zasunutí s pohonem
S	Potřebný prostor u překladu
OFF	Horní hrana hotové podlahy
AUSS	Zvenku

Boční potřeba místa	102 mm

Výkonnostní charakteristiky podle evropské normy 13241

Tepelná izolace	
Hodnota U, vestavěná vrata*	5,6 W/(m²·K)
Třídy zatížení větrem	
do LB = 3000 mm	Třída 3
do LB = 3500 mm	Třída 2
Odolnost proti přívalovému dešti	Třída 2

* Hodnota U pro instalované dveře bez prosklení o rozměrech 2500 × 2200 mm

Velikosti a montážní údaje

Vedlejší dveře

Vedlejší dveře s blokovou zárubní
Montáž za otvorem,
otevírání dovnitř

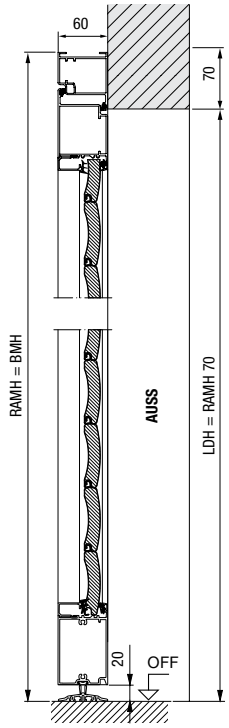

Vedlejší dveře s blokovou zárubní
Montáž v otvoru,
otevírání dovnitř

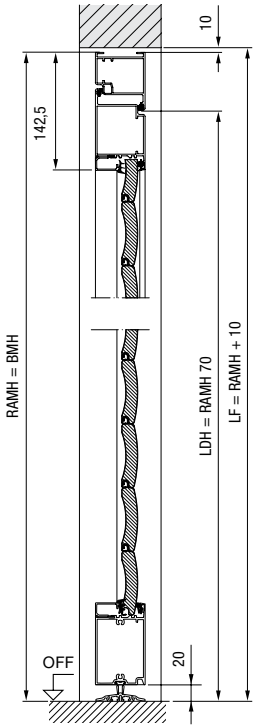

Vedlejší dveře s blokovou zárubní
Montáž v otvoru,
otevírání ven

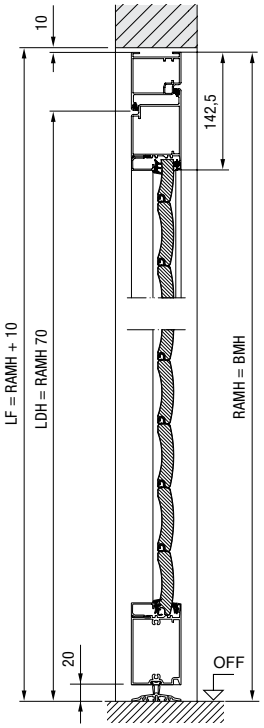

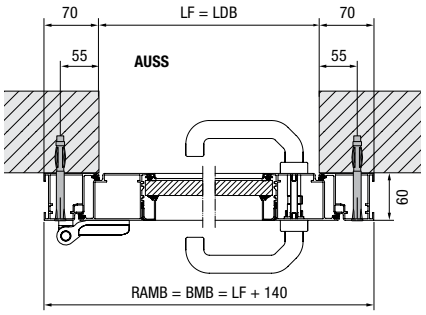

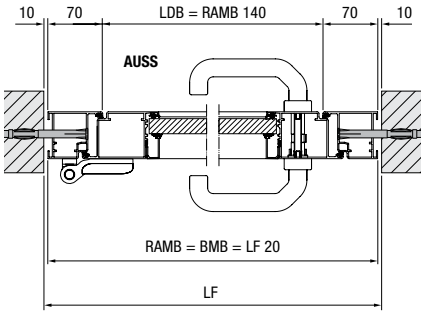

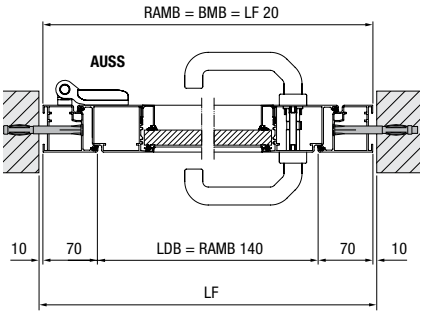

Rozměry v mm

Vedlejší dveře s rohovou zárubní
Vnitřní doraz,
otevírání dovnitř

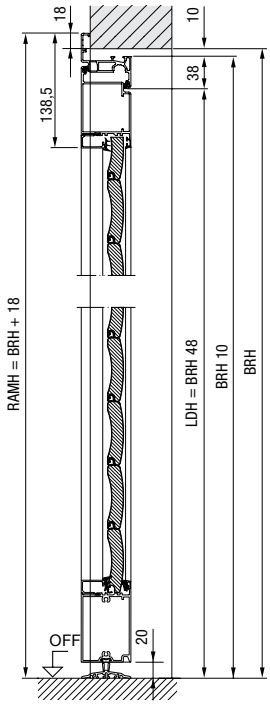

Vedlejší dveře s rohovou zárubní
Vnější doraz,
otevírání ven

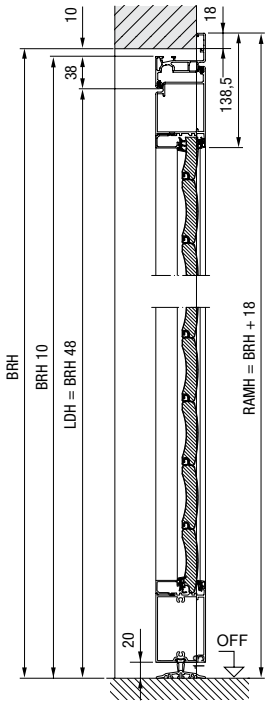

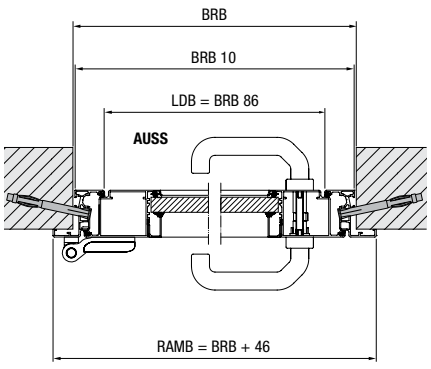

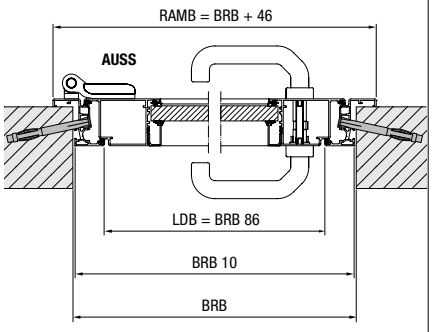

Vysvětlivky

BRB	Doporučený stavební rozměr, šířka
BRH	Doporučený stavební rozměr, výška
BMB	Objednací rozměr, šířka
BMH	Objednací rozměr, výška
LDB	Světlá průjezdná šířka
LDH	Světlá průjezdná výška
LF	Konečný světlý rozměr
RAMB	Vnější rozměr rámu, šířka
RAMH	Vnější rozměr rámu, výška
OFF	Horní hrana hotové podlahy
AUSS	Zvenku

Výkonnostní charakteristiky podle evropské normy EN 14351-1

Tepelná izolace

Hodnota U pro vestavěná vrata*	5,6 W/(m²·K)

Třídy zatížení větrem

1.křídlá	Třída 4A

na základě rozměru dveří 1250 × 2200 mm

materiál
Rám dveřního křídla a zárubeň z lisovaných hliníkových profilů s vedením lamel rolovacích vrat, pozice lamel není vzhledově stejná jako u rolovacích garážových vrat RollMatic, osazení prosklení a větracích mřížek odpovídá rolovacím garážovým vratům RollMatic.

Rozměry v mm

Hörmann. Jistota na celý život.

Každý, kdo si staví nebo modernizuje domov, si přeje místo plné radosti, bezpečí a odpočinku. Díky udržitelné kvalitě a mimořádně dlouhé životnosti se výrobky Hörmann stanou spolehlivou součástí vašeho domova – vyrobeny, aby vás provázely po generace.



GARÁŽOVÁ VRATA. POHONY VRAT A DVEŘÍ. SYSTÉMY SMART HOME. DOMOVNÍ DVEŘE. INTERIÉROVÉ DVEŘE. LOFTOVÉ DVEŘE. OCELOVÉ DVEŘE. ZÁRUBNĚ. ÚLOŽNÉ SYSTÉMY.







Vyobrazené výrobky mají zčásti speciální výbavu a ne vždy odpovídají standardnímu provedení. Vyobrazené barvy a povrchy nejsou z důvodů techniky tisku barevně závazné. Všechny údaje o barvě RAL odpovídají příslušné barvě RAL. Chráněno autorskými právy. Přetisk, i částečný, pouze s naším svolením. Změny vyhrazeny.

Stav 02.2026 / tisk 10.2026 / HF 85900 CZ / SAP 368319 / PDF / vytisknuto na 100% recyklovaný papír